Guide de montage

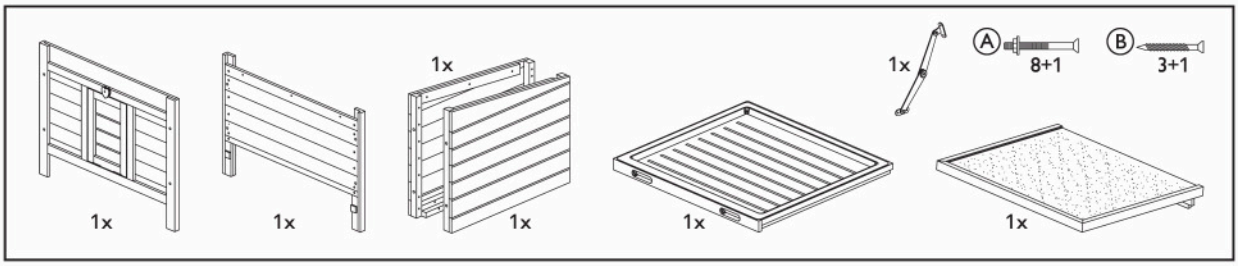

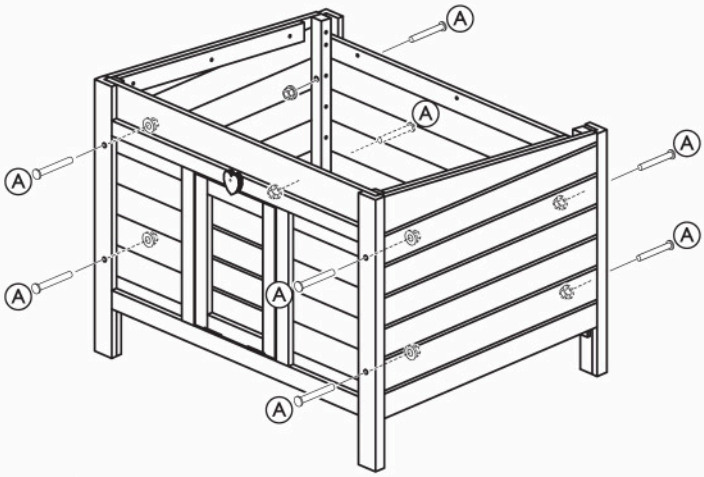

1. Fixer la partie avant et arrière du clapier aux panneaux latéraux à l'aide des vis.

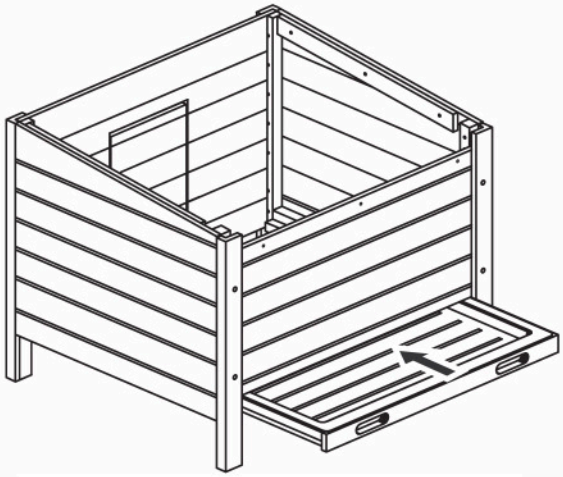

2. Insérez le bac en plastique.

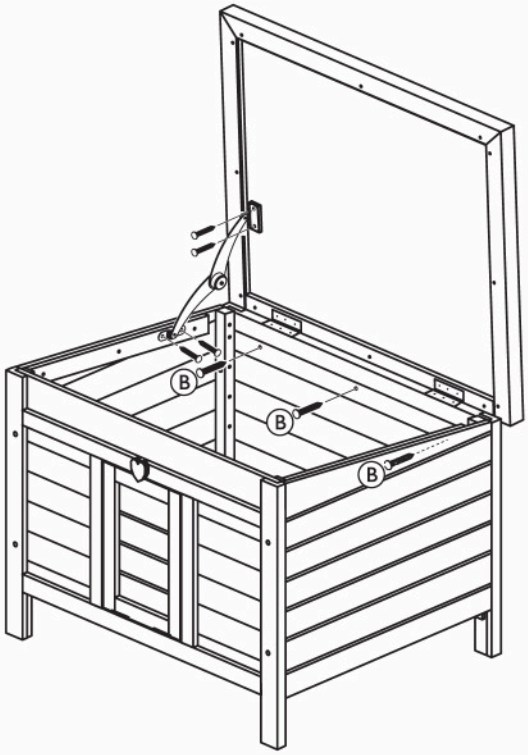

3. Mettez le toit et fixez-le à la charnière de fixation.

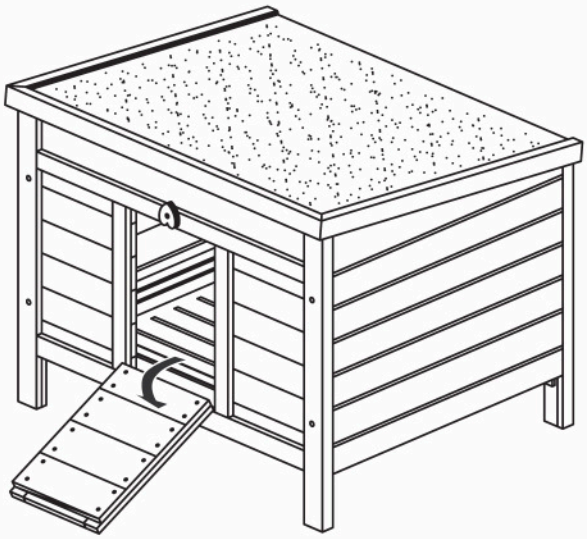

4. Tournez le taquet en forme de cœur et ouvrez la porte.

TRIXIE Heimtierbedarf · D-24963 Tarp · www.trixie.de